第158回九州地区高等学校野球大会宮崎県予選組合せ

主　催:　宮崎県高等学校野球連盟
共　催:　宮崎県教育委員会
後　援:　朝日新聞社
期　日:　令和8年3月20日（金）～4月5日（日）
会　場:　ひなたサンマリンスタジアム宮崎・アイビースタジアム
ひなたサンマリンスタジアム:090-9491-5589／アイビースタジアム:090-2966－5589

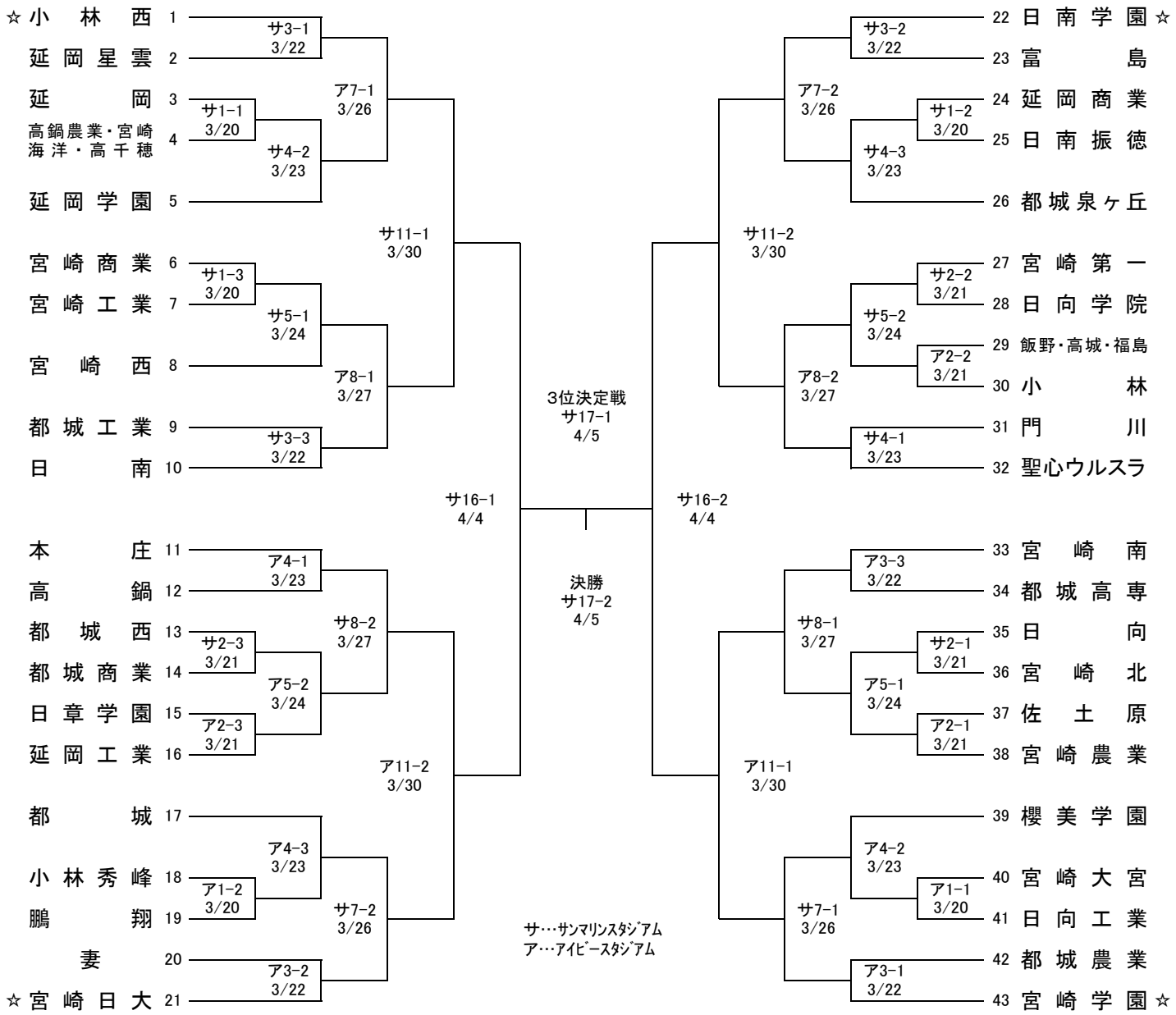

	第1試合	第2試合	第3試合
1日3試合	9:00	11:30	14:00
1日2試合	10:00	12:30	

※飯野・高城・福島は連合チーム
※高鍋農業・宮崎海洋・高千穂は連合チーム

※試合時間が2時間、試合間30分確保した場合の開始予定時刻です。

日程		1	2	3	4	5	6	7	8	9	10	11	12	13	14	15	16	17	18	19
月日		3/20	21	22	23	24	25	26	27	28	29	30	31	4/1	2	3	4	5	6	7
曜日		金	土	日	月	火	水	木	金	土	日	月	火	水	木	金	土	日	月	火
試合	サンマリンスタジアム	3	3	3	3	2	休	2	2	休	予	2	休	×	×	×	2	2	予	×
	アイビースタジアム	2	3	3	3	2	休	2	2	休	予	2	予	×	×	×	×	×	×	×
	木花屋内	○	○	○	×	×	×	×	×	○	○	×	×	×	×	×	○	○	×	×
		1回戦		2回戦				3回戦				準々					準決	3決・決		